Pájecí hrot 900L-T-2.4D

Obj. číslo:	102000269
Dostupnost:	4 - 8 týdnů
Cena:	**198,00 CZK / ks** 239,58 CZK / ks vč. DPH

platná ke dni: 12.11.2026

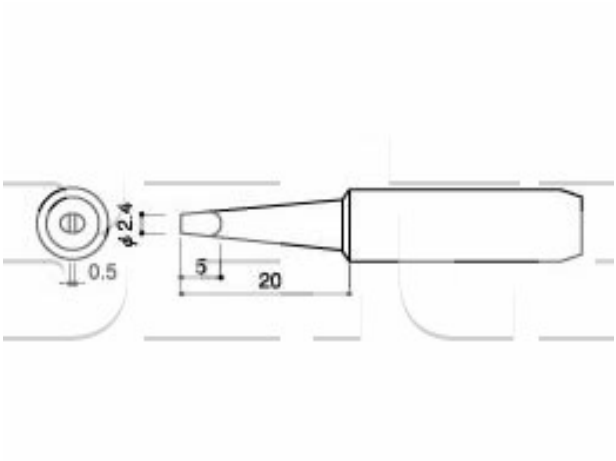

Popis

Šířka pájecí plochy 2,4 mm, výška pájecí plochy 0,5 mm, déka pracovní plochy 5,0 mm, délka hrotu 20,0 mm.Určený pro pájecí ručku Hakko 900L a Hakko 908.

Obsah balení

Pájecí hrot 900L-T-2.4D

Technická data

Název parametru	Hodnota
Šířka pájecího hrotu	2.4 mm
Výška pájecí plochy	0.5 mm
Délka pracovní plochy	5.0 mm
Délka hrotu	20.0 mm
Pájecí hrot pro stanice	Hakko
Pájecí hroty	klasické
Funkce hrotů	pájecí
Série hrotů Hakko	Série HAKKO 900L
Tvar pájecího hrotu	D - plochý
Model pájecí/odpájecí stanice/pera	HAKKO 928, HAKKO 933/934, HAKKO 936, HAKKO 937, HAKKO 701, HAKKO 702B
Typ pájecí ručky/pistole/termokleští	HAKKO 900L, HAKKO 952, HAKKO 959, HAKKO 908, HAKKO 934