Pájecí hrot T22-BL

Obj. číslo:	102002153
Dostupnost:	4 - 8 týdnů
Cena:	**1 247,00 CZK / ks** 1 508,87 CZK / ks vč. DPH

platná ke dni: 11.11.2026

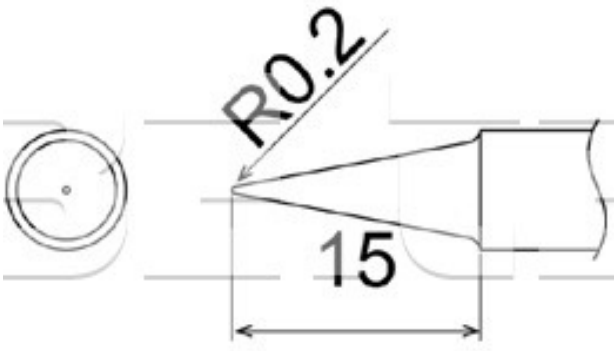

Popis

Délka hrotu 15,0 mm, šířka pájecí plochy R = 0,2 mm. Pro pájecí stanici FM-206 s pájecí ručkou FM-2030.

Obsah balení

Pájecí hrot T22-BL

Technická data

Název parametru	Hodnota
Šířka hrotu	0.2 mm
Délka hrotu	15.0 mm
Pájecí hrot pro stanice	Hakko
Pájecí hroty	kompaktní
Funkce hrotů	pájecí
Série hrotů Hakko	Série HAKKO T22
Tvar pájecího hrotu	B - kulatý
Model pájecí/odpájecí stanice/pera	FM-206
Typ pájecí ručky/pistole/termokleští	FM - 2030