Speciální tryska A1191-SIP 25L

Obj. číslo:	102000746
Dostupnost:	4 - 8 týdnů
Cena:	**5 247,00 CZK / ks** 6 348,87 CZK / ks vč. DPH

platná ke dni: 12.11.2026

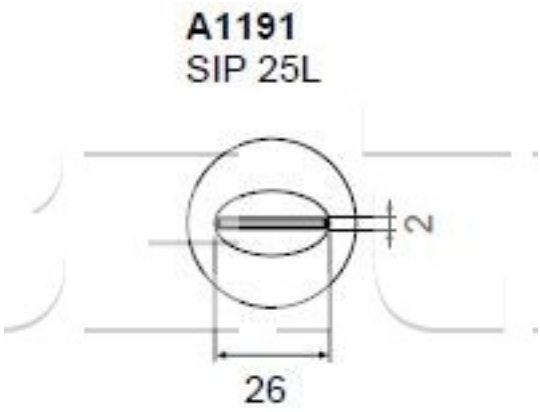

Popis

Tryska A1191-SIP 25L pro pájení a odpájení horkým vzduchem.

Obsah balení

Speciální tryska A1191-SIP 25L

Technická data

Název parametru	Hodnota
Výrobce	Hakko